Datasheet

Article Number: 151302 2P/24V(135A) 插座 (VG 96917)



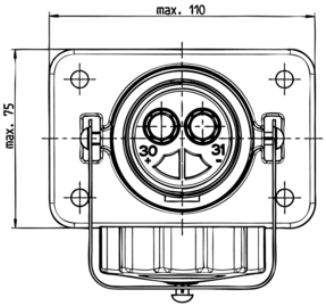

Categories	插座
Standards	VG 96917
Industries	军用车

电气细节和耐温性

峰值电流/短时负载（安培）	245
电压	24
额定电流	135

包装和订单详情

包装	PE袋
包装内容	焊接/挤压连接方式接触套筒(35mm²)

设计特点

品牌	没有标识

材料

座身材料	防暴金属
座身颜色	黑色
接触插颜色	黑色
接触表面	银（Ag）
端盖材料	防暴金属
端盖版本	螺帽

连接

接触版本	接触套筒
接触端子	压接接触，焊接接触
芯数	02

规范和标准

保护等级	IP 54 , IP X4 , IP X7

措施和尺寸

接触：适用于最大截面面积（mm²）导线	35,00