Datasheet

Article Number: 151150　　12P/24V插座，配接触针（VG 96923 A-12P / MS75021-1）

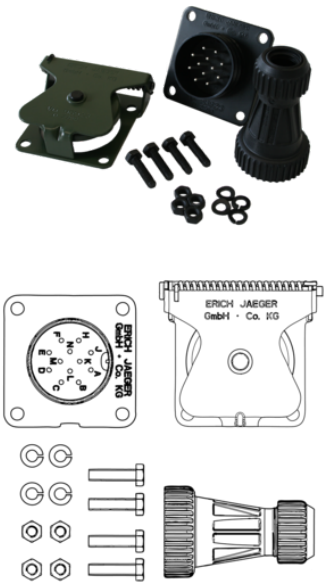

Categories	插座
Standards	VG 96923 , MS75021-1
Industries	军用车

电气细节和耐温性

电压	24

包装和订单详情

NATO库存号	5935-12-379-5149
包装	PE袋
包装内容	M6安装组件 , 接触针 , 盖帽 F , 端盖 K

设计特点

密封类型	螺帽

材料

座身材料	防暴金属
座身颜色	青绿色
接触表面	银（Ag）
端盖材料	防暴金属

连接

接触版本	接触针
接触端子	焊接接触
电缆线出口	波纹管NW17
芯数	12

规范和标准

保护等级	IP 67 , IP X7
标准补充	A-12P