Datasheet

Article Number: 036959　　密封圈

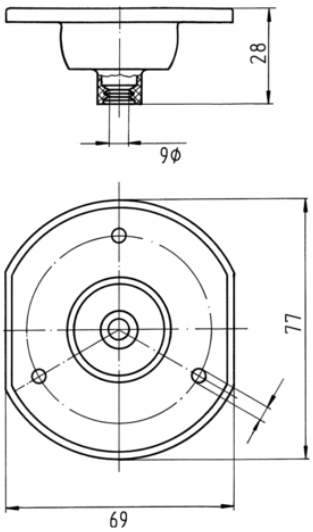

Categories	插座 , 配件 , 密封
Standards	ISO 3732 - S型 , ISO 1724 - N型
Industries	乘用车 , 农业

电气细节和耐温性

电压	12

包装和订单详情

包装	无包装

设计特点

密封类型	密封
设计/版本	平面设计

材料

密封材料	氯丁橡胶

连接

密封出口数量	单
密封出口组件	居中，180°
电缆线出口	180°电缆线出口
芯数	07

措施和尺寸

适用于电缆线直径	6,00mm