Datasheet

Article Number: 026465

9P/12V «ISOBUS (IBRC)» unlocking tool for contact sleeves (ISO 11783-2)

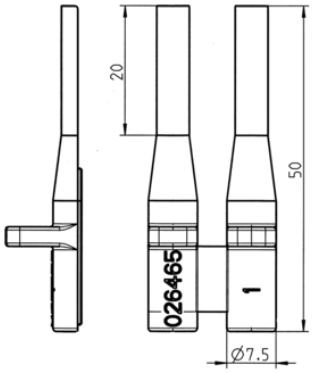

Categories	插座 , 配件
Standards	ISO 11783-2
Industries	农业
品牌	ISOBUS (IBRC)

电气细节和耐温性

电压	12

包装和订单详情

包装	无包装

设计特点

配件类型	unlocking tool for contact sleeves

杂

适合于	接触套筒（物料编码：382100）

材料

座身材料	增强型复合材料

连接

芯数	09