Datasheet

Article Number: 025469　　线扣

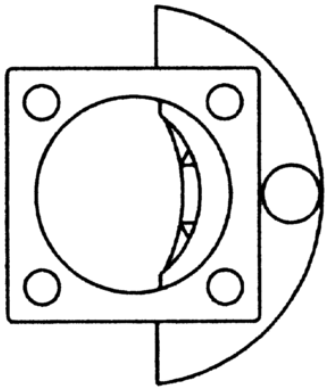

Categories	配件 , 插头
Standards	ISO 7638-1 , ISO 7638-2 , ISO 25981
Industries	商用车

电气细节和耐温性

电压	12 , 24

包装和订单详情

包装	无包装

设计特点

配件类型	应力释放

连接

芯数	07

规范和标准

标准补充	ABS , EBS