Datasheet

Article Number: 025140 线扣

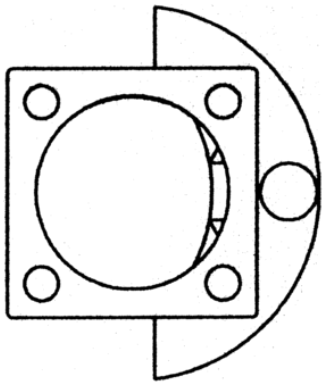

Categories	配件 , 插头
Standards	ISO 12098 , ISO 12098 - 13P型
Industries	商用车

电气细节和耐温性

电压	24

包装和订单详情

包装	无包装

设计特点

配件类型	应力释放

连接

芯数	13 , 15