Datasheet

Numero dell'articolo: 381306

7P/24V corpo presa (ISO 7638-1 ABS, EBS, ADR)

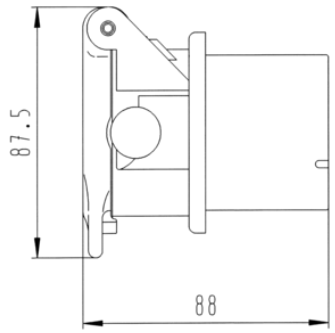

Categorie	Accessori , Presa
Standards	ISO 7638-1
Industrie	Veicoli commerciali

Dettagli elettrici e resistenza alla temperatura

Tensione [in V]	24

Caratteristiche del progetto

Tipologia accessorio	corpo presa

Materiale

Colore corpo	nero
Colore dell'inserto coperchio	rosso
Materiale corpo connettori	plastica rinforzata

Connettività

Collegamento contatti	contatto a crimpare , contatto a serrafilo
Numero dei poli	07

Norme e standard

Attributo della normativa	ABS , ADR , EBS
Protezione	IP 54