Datasheet

Numero dell'articolo: 151213

2P/24V Presa (VG 96917 A003)

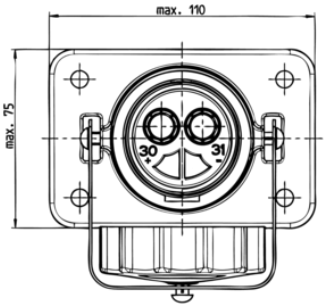

Categorie	Presa
Standards	VG 96917
Industrie	Veicoli per la difesa

Dettagli elettrici e resistenza alla temperatura

Tensione [in V]	24

Dettagli dell'imballaggio e dell'ordine

Codice approvvigionamento NATO	5935-12-338-8907
Incluso nella spedizione	senza contatti
Tipo di imballo	sacchetto in PE

Caratteristiche del progetto

Marchiatura	ERICH JAEGER

Materiale

Colore corpo	verde bronzo
Materiale coperchio	metallo resistente alla rottura
Materiale corpo connettori	metallo resistente alla rottura
Tipologia coperchio	cappuccio filettato
Trattamento superficiale dei contatti	argento (Ag)

Connettività

Collegamento contatti	contatto a crimpare , contatto a saldare
Numero dei poli	02
Tipologia di contatti	contatto femmina

Norme e standard

Attributo della normativa	A003
Protezione	IP 54 , IP X4 , IP X7