Datasheet

Numero dell'articolo:
035065

Gommino passacavo

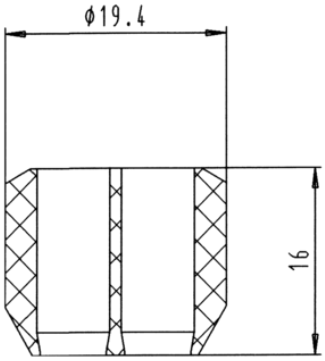

Categorie	Presa volante , Accessori , Spina , Guarnizione
Standards	ISO 1724 - Type N , ISO 3732 - Type S
Industrie	Auto , Agricoltura

Dettagli elettrici e resistenza alla temperatura

Tensione [in V]	12

Caratteristiche del progetto

Tipo di guarnizione	gommino

Connettività

Numero dei poli	07
Numero di uscite della guarnizione	doppio

Misure e dimensioni

Per diametro cavo	5,60mm - 6,40mm 5,60mm - 6,40mm