Datasheet

Numero dell'articolo: 031828 Reed Switch

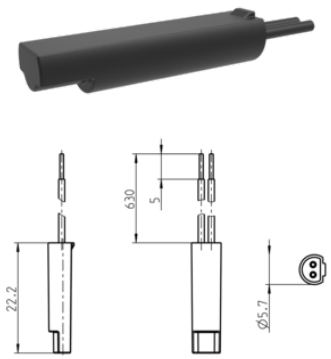

Descrizione	- Interruttore azionamento magnetico senza contatto (normalmente aperto) per gestire segnali fino a 0,5A
Categorie	Accessories
Standards	ISO 11446
Industrie	Cars

Dettagli dell'imballaggio e dell'ordine

Packaging	senza imballo

Caratteristiche del progetto

Type of accessory	reed switch

Miscellanea

Suitable for	corpo presa (codice no. 382595, 382597)

Norme e standard

Protection	IP 67