# Datasheet

Numero dell'articolo: 026230

7P/12, 24V «WeatherLock™» Guarnizione (ISO 3731 - Type S, ISO 1185 - Type N, SAE J560 ABS)



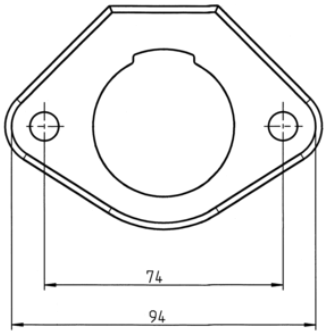


| | |
|---|---|
| Categorie | Presa , Accessori |
| Standards | ISO 3731 - Type S , ISO 1185 - Type N , SAE J560 |
| Industrie | Veicoli commerciali |
| Marchio | WeatherLock™ |

## Dettagli elettrici e resistenza alla temperatura

| | |
|---|---|
| Tensione [in V] | 12 , 24 |

## Dettagli dell'imballaggio e dell'ordine

| | |
|---|---|
| Tipo di imballo | senza imballo |

## Caratteristiche del progetto

| | |
|---|---|
| Tipo di guarnizione | seal |
| Tipologia accessorio | guarnizione passante |

## Connettività

| | |
|---|---|
| Numero dei poli | 07 |

## Norme e standard

| | |
|---|---|
| Attributo della normativa | ABS |