Datasheet

Numero dell'articolo: 025469 Serracavo

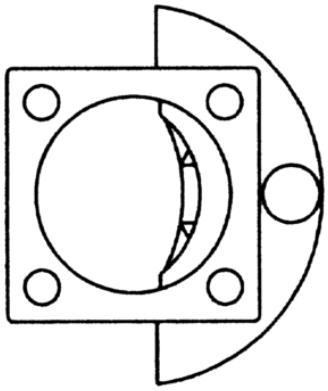

Categorie	Accessori , Spina
Standards	ISO 7638-1 , ISO 7638-2 , ISO 25981
Industrie	Veicoli commerciali

Dettagli elettrici e resistenza alla temperatura

Tensione [in V]	12 , 24

Dettagli dell'imballaggio e dell'ordine

Tipo di imballo	senza imballo

Caratteristiche del progetto

Tipologia accessorio	serraggio

Connettività

Numero dei poli	07

Norme e standard

Attributo della normativa	ABS , EBS