Datasheet

Numéro de l'article: 711248 Cordon Adaptateur

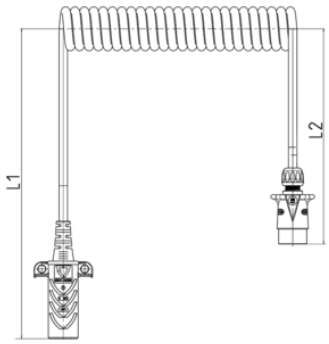

Description	avec fiche de prise 7P/12V (ISO 1724) et fiche de prise 7P/12V (SAE J560)
Catégories	Adaptateur , Câble spiralé
Normes	ISO 1724 - Type N , SAE J560
Industries	Poids Lourds , Automobile , Agriculture

Détails électriques et résistance à la température

Résistance à la température [en °C]	-40.0 - 100.0
Voltage [en V]	12

Détails d'emballage et de commande

Conditionnement	Sachet plastique

Caractéristiques de conception

Caractéristiques particulières	L1 = 1250mm | L2 = 250mm
Logo	ERICH JAEGER

Matériel

Couleur du boîtier	couleur argent
Couleur du câble	noir
Matériau du boîtier	alliage d'aluminium
Matériau du câble	PUR

Connectivité

Nb. de poles	07
Nombre de prises connectées	2
Nombre de socles connectés	0

Normes et standards

Ajout au standard	ABS

Mesures et dimensions

Diamètre extérieur des spirales [en mm]	50,00
Longueur d'extension max. [en m]	4,60
Longueur d'extension max. [en pied]	15,00
Longueur de travail [en m]	3,00
Longueur de travail maximum [en m]	4,00
Nombre de spirales	43
section de câble	6x 1,5mm² + 1x 2,5mm²

section de câble [en mm]	9,50