# Datasheet

Numéro de l'article: 382566 7P/12V «WeatherLock™» porte-contact (SAE J560 Auxiliary, ABS)



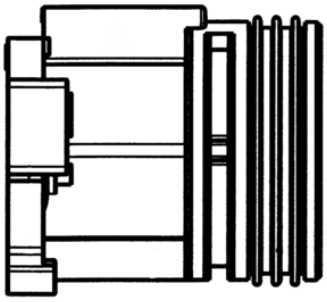

| | |
|---|---|
| Catégories | Socle de prise , Accessoires |
| Normes | SAE J560 |
| Industries | Poids Lourds |
| Marque | WeatherLock™ |

## Détails électriques et résistance à la température

| | |
|---|---|
| Voltage [en V] | 12 |

## Détails d'emballage et de commande

| | |
|---|---|
| Conditionnement | Sans conditionnement |

## Caractéristiques de conception

| | |
|---|---|
| Type d'accessoire | porte-contact |

## Matériel

| | |
|---|---|
| Couleur du barillet de contact | jaune |
| Matériau du boîtier | plastique renforcé |

## Connectivité

| | |
|---|---|
| Nb. de poles | 07 |
| Terminaison du contact | contact à sertir |

## Normes et standards

| | |
|---|---|
| Ajout au standard | ABS , Auxiliary |