Datasheet

Numéro de l'article: 301161 13P/12V Coupleur (ISO 11446)

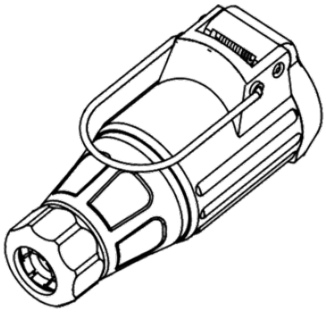

Catégories	Socle de prise , Coupleur
Normes	ISO 11446
Industries	Automobile

Détails électriques et résistance à la température

Voltage [en V]	12

Caractéristiques de conception

Caractéristiques particulières	avec support de montage
Type de joint	bague d'étanchéité

Matériel

Couleur du barillet de contact	noir
Couleur du boîtier	noir
Matériau du boîtier	plastique renforcé
Matériau du couvercle	plastique renforcé
Surface du contact	nickel (Ni)
Version du couvercle	avec joint

Connectivité

Nb. de poles	13
Sortie de câble	presse-étoupe
Terminaison du contact	contact à vis serre-fil
Type de contact	contact femelle