Datasheet

Numéro de l'article: 151302 2P/24V(135A) Socle de prise (VG 96917)



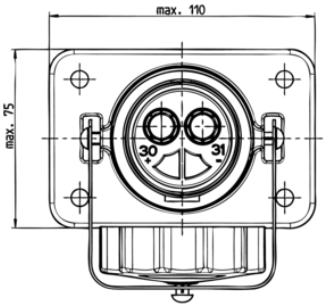

Catégories	Socle de prise
Normes	VG 96917
Industries	Véhicules de défense

Détails électriques et résistance à la température

Courant de crête / charge rapide [en A]	245
Courant nominal / charge continue [en A]	135
Voltage [en V]	24

Détails d'emballage et de commande

Conditionnement	Sachet plastique
Inclus dans la livraison	contacts femelles à braser/sertir (35mm²)

Caractéristiques de conception

Logo	neutre/sans Logo

Matériel

Couleur du barillet de contact	noir
Couleur du boîtier	noir
Matériau du boîtier	métal incassable
Matériau du couvercle	métal incassable
Surface du contact	argent (Ag)
Version du couvercle	couvercle à visser

Connectivité

Nb. de poles	02
Terminaison du contact	contact à braser , contact à sertir
Type de contact	contact femelle

Normes et standards

Indice de protection	IP 54 , IP X4 , IP X7

Mesures et dimensions

Contacts: pour câble de section max. [en mm²]	35,00