Datasheet

Numéro de l'article: 035065 Garniture d'étanchéité



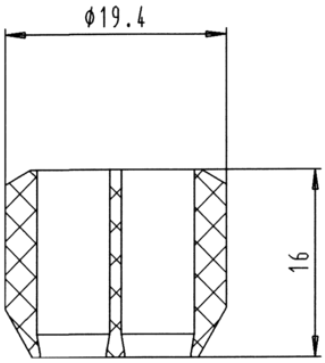

Catégories	Coupleur , Accessoires , Fiche de prise , Joint
Normes	ISO 1724 - Type N , ISO 3732 - Type S
Industries	Automobile , Agriculture

Détails électriques et résistance à la température

Voltage [en V]	12

Détails d'emballage et de commande

Conditionnement	Sans conditionnement

Caractéristiques de conception

Type de joint	garniture d'étanchéité

Connectivité

Nb. de poles	07
Nombre de sortie de joint	double

Mesures et dimensions

Pour câble de diamètre	5,60mm - 6,40mm 5,60mm - 6,40mm