Datasheet

Numéro de l'article: 026465

9P/12V «ISOBUS (IBRC)» unlocking tool for contact sleeves (ISO 11783-2)

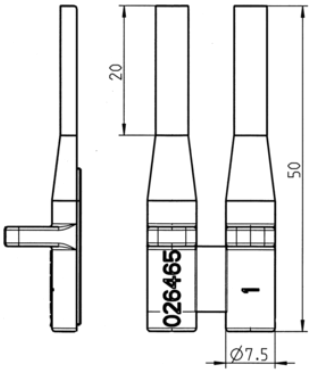

Catégories	Socle de prise , Accessoires
Normes	ISO 11783-2
Industries	Agriculture
Marque	ISOBUS (IBRC)

Détails électriques et résistance à la température

Voltage [en V]	12

Détails d'emballage et de commande

Conditionnement	Sans conditionnement

Caractéristiques de conception

Type d'accessoire	extracteur de cosses pour contacts femelles

Divers

Compatible pour	contact femelle (réf. 382100)

Matériel

Matériau du boîtier	plastique renforcé

Connectivité

Nb. de poles	09