Datasheet

Numéro de l'article: 026230 7P/12, 24V «WeatherLock™» Joint (ISO 3731 - Type S, ISO 1185 - Type N, SAE J560 ABS)



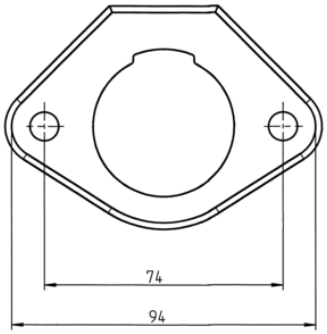

Catégories	Socle de prise , Accessoires
Normes	ISO 3731 - Type S , ISO 1185 - Type N , SAE J560
Industries	Poids Lourds
Marque	WeatherLock™

Détails électriques et résistance à la température

Voltage [en V]	12 , 24

Détails d'emballage et de commande

Conditionnement	Sans conditionnement

Caractéristiques de conception

Type d'accessoire	joint
Type de joint	joint passe-fil

Connectivité

Nb. de poles	07

Normes et standards

Ajout au standard	ABS