D

ERICH JAEGER

Einbauanleitung zu Elektro-Einbausatz 749592

Elektro-Einbausatz für Anhängerkupplung, 13-polig, 12 Volt, nach ISO 11446

MERCEDES-BENZ M-Klasse (Typ 163) ab 04/98

Inhalt:
- 1 Steckdosengehäuse mit Schaltkontakt für Anhängerkennung und Nebelschlußlichtabschaltung,
- 1 Leitungssatz 14-adrig mit vormontiertem Steckdoseneinsatz,
- 1 Flachstecker,
- 1 Flachsteckgehäuse 1-fach,
- 1 Flachstecksicherung (15A),
- 3 Schrauben M5 x 30,
- 3 Blechschrauben 4,8 x 32,
- 3 Muttern M5, selbstsichernd,
- 4 Kabelbinder 300 mm lang,
- 3 Kabelbinder 140 mm lang.

HINWEIS:

Die Einbauanleitung ist dem Kunden auszuhändigen!

Durchzuführende Arbeiten, allgemein:

1. Masse-Leitung von der Batterie trennen.
2. Leitungssatz 14-adrig und Steckdosengehäuse montieren.
3. Funktionsprüfung.

1. Masse-Leitung von der Batterie trennen

Zur Vermeidung von Kurzschlüssen während der Montage und aus Sicherheitsgründen ist die Masse-Leitung unbedingt vor Beginn der Arbeiten von der Batterie zu trennen ***(Brandgefahr)*!!**

Achtung: Bordcomputer / Wegfahrsperre!

Durch das Abklemmen der Batterie können gespeicherte Daten verloren gehen! Herstellervorschriften beachten!!

2. Leitungssatz 14-adrig und Steckdosengehäuse montieren

Hinteren Teil der Dachverkleidung innen ausbauen, linke D-Säulenverkleidung lösen und vorziehen.

Verkleidung der Ladekante ausbauen, linke Kofferraum-Seitenverkleidung lösen und vorziehen.

Linke Schlußleuchte ausbauen und Leitungsstrang für die linke Schlußleuchte hinter die linke Kofferraum-Seitenverkleidung zurückziehen.

Die Abdeckung der fahrzeugseitig vorhandenen Durchführung im Kofferraumboden entfernen.
*(Die Durchführung **-Langloch-** befindet sich hinter der linken Kofferraum-Seitenverkleidung)*

Den Leitungssatz 14-adrig mit dem vormontierten Steckdoseneinsatz und dem Steckgehäuse 3-fach ***(grün)*** von hinten durch das Loch im Halteblech für die Steckdose verlegen.

ACHTUNG:

Auf dem Leitungssatz 14-adrig sind zwei verschiedene Dichtungen für die Steckdose montiert! Je nach Befestigungsort der Steckdose (Mit geöffnetem Steckdosen-Halteblech oder am fahrzeugseitigen Quertäger) muß das beiliegende Steckdosengehäuse mit der für den Befestigungsort notwendigen Dichtung und Schrauben wie folgt montiert werden:

Befestigung der Steckdose mit geöffnetem Steckdosen-Halteblech (Abb. 1):

*Die auf dem Leitungssatz montierte Dichtung für Steckdosen mit **seitlichem** Leitungsausgang **(siehe Abb. 2)** wird in diesem Fall nicht benötigt und muß vorsichtig vom Leitungssatz getrennt werden, Isolierschlauch dabei nicht beschädigen!!*

Zur Befestigung am Steckdosen-Halteblech die beiliegenden Schrauben M5 x 30 und Muttern M5 verwenden. Die beiliegenden Blechschrauben 4,8 x 30 werden in diesem Fall nicht benötigt!

Abbildung 1

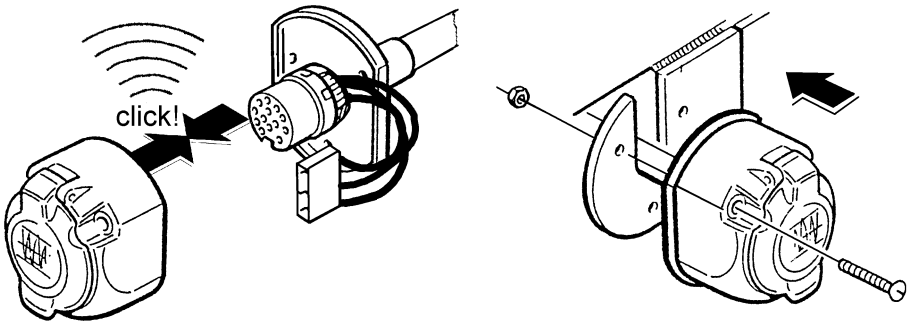

Befestigung der Steckdose am fahrzeugseitigen Querträger:

*Das **vorgestanzte Seitenteil** des Steckdosengehäuses **(siehe Abb. 2)** sorgfältig ausarbeiten und die Steckdose mit der Dichtung für **seitlichen** Leitungsausgang mit den Blechschrauben 4,8 x 30 auf dem Querträger montieren **(siehe Abb. 2)**.*

Abbildung 2

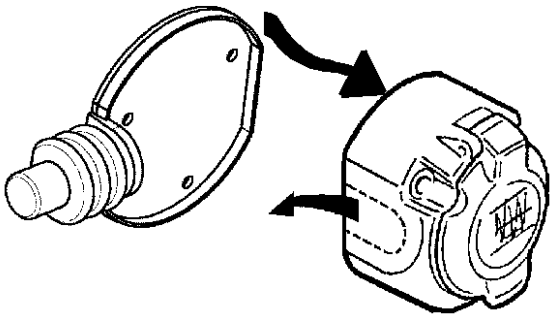

Abbildung 3

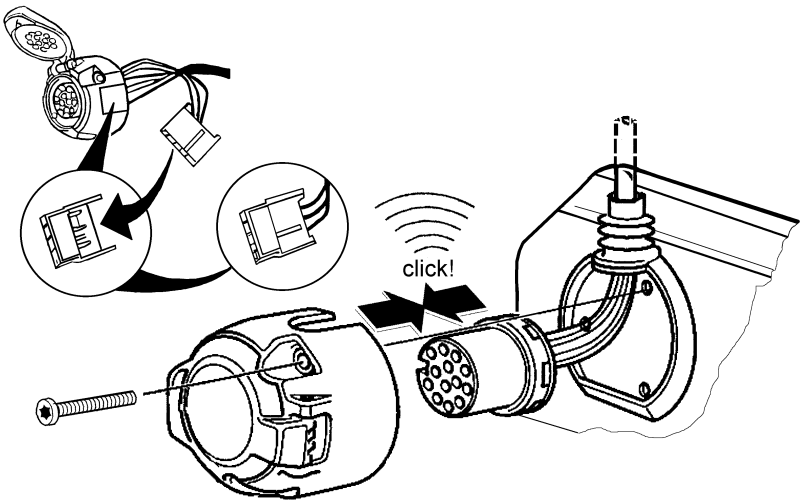

*Die Schrauben M5 x 30 und Muttern M5 werden sowie die Dichtung für Steckdosen mit **axialem** Leitungsausgang **(siehe Abb. 1)** wird in diesem Fall nicht benötigt.*
Die Dichtung vorsichtig vom Leitungssatz trennen, Isolierschlauch dabei nicht beschädigen!!

Die Steckdose ist wie folgt belegt:

Leitung	Kontakt-Nr.	Funktion
schwarz/weiß	**1**	**Fahrtrichtungsanzeiger, links**
grau/weiß	**2**	**Nebelschlußleuchte**
braun	**3**	**Masse (für Kontakt-Nr. 1 bis 8)**
schwarz/grün	**4**	**Fahrtrichtungsanzeiger, rechts**
grau/rot	**5**	**Rechte Schlußleuchte**
schwarz/rot	**6**	**Bremsleuchten**
grau/schwarz	**7**	**Linke Schlußleuchte**
blau/rot	**8**	**Rückfahrleuchte**
rot/blau	**9**	**Stromversorgung (Dauerplus)**
gelb	**10**	**Ladeleitung Plus für Batterie im Anhänger**
braun/grün	**11**	**Masse (für Kontakt-Nr. 10)**
nicht belegt	**12**	**Steuerleitung Anhängerkennung**
braun	**13**	**Masse (für Kontakt-Nr. 9)**

ACHTUNG!

a) Bei der Montage der Steckdose ist besonders darauf zu achten, daß die Anschlußleitungen des 3-fachen Steckgehäuses (grün) ***nicht eingeklemmt*** *und somit* ***beschädigt*** *werden!!*
b) Auf ***ordnungsgemäßen Sitz der Dichtungselemente*** *achten! Speziell die Dichtung am Leitungsaustritt aus der Steckdose muß auf dem Isolierschlauch sitzen, nicht nur auf den Einzel-Adern!*
c) Leitungssatz so verlegen, daß ***keine Scheuerstellen*** *entstehen können!*
d) Leitungssatz ***nicht in der Nähe der Auspuffanlage*** *verlegen!!*

Die verbleibenden Leitungssatzenden mit den Steckgehäusen 16-, 3- und 1-fach durch die fahrzeugseitig vorhandene Durchführung in den Kofferraum verlegen.

Hinweis: ***Das Steckgehäuse 16-fach muß mit etwas Druckkraft durch das fahrzeugseitige Durchführungsloch durchgesteckt werden!***

Die auf dem Leitungssatz montierte Durchführungstülle positionieren und in das Durchführungsloch zum Kofferraum einsetzen.

Das Steckgehäuse 16-fach des Leitungssatzes mit dem fahrzeugseitig vorhandenen Gegenstück *(hinter der linken Kofferraum-Seitenverkleidung)* zusammenstecken und verrasten.

Die Isolierung des fahrzeugseitigen Leitungsstranges zur linken Schlußleuchte an gut zugänglicher Stelle ***vor der Durchführungstülle im Innenbereich*** teilweise entfernen und die Leitung mit der Funktion ***Nebelschlußleuchte*** durchtrennen.

Leitungsfarbe Funktion Nebelschlußleuchte: Fahrzeuge bis 11/99: Leitungsfarbe hellbraun,
Fahrzeuge ab 12/99: Leitungsfarbe blau.

Das Leitungsende, das ***zur Nebelschlußleuchte*** führt, ***ca. 5 mm*** abisolieren, beiliegenden Flachstecker ancrimpen und in beiliegendes Flachsteckgehäuse 1-fach stecken.

Das so montierte Flachsteckgehäuse mit dem passenden Gegenstück der Leitung ***grau*** des Leitungssatzes zusammenstecken und verrasten.

Hinweis: Das verbleibende Ende der durchtrennten fahrzeugseitigen Leitung mit Isolierband umwickeln. Dieses Leitungsende wird nicht mehr benötigt und endet lose!

Fahrzeugseitigen Leitungsstrang für die linke Schlußleuchte wieder einziehen.

Linke Schlußleuchte wieder einbauen.

HINWEIS:

Das Steckgehäuse 3-fach ***(Leitungen gelb und braun/grün)***
ist für eine Erweiterung der Steckdosenfunktionen vorgesehen !
(Ladeleitung Batterie/Anhänger und Masse für die Ladeleitung)
Diesen Teil des Leitungssatzes hinter die Verkleidung legen.

Für die Erweiterung der Steckdosenfunktionen ist im Fachhandel ein Leitungssatz erhältlich unter der **JAEGER-Artikelnummer:** **721334**

Die Leitung ***rot/blau*** *(Kontakt-Nr. 9 der Steckdose)* übernimmt die Stromversorgung des Anhängers. Dabei erfolgt keine Überwachung der Fahrzeugbatterie! Es empfiehlt sich daher der Einbau eines Spannungswächters, der die Entladung der Fahrzeugbatterie verhindert.

Zentralelektrik, im Motorraum links, öffnen und beiliegende Flachstecksicherung in den freien ***Steckplatz F18*** einstecken, Zentralelektrik wieder schließen.

3. Funktionsprüfung

Masse-Leitung wieder an die Batterie anschließen.

Alle Funktionen mit einem geeigneten Prüfgerät prüfen.

Das Prüfgerät ist im Fachhandel erhältlich unter der **JAEGER-Artikelnummer**: **361009**

HINWEIS:

Ein Defekt der Fahrtrichtungsanzeiger des Anhängers wird im Anhängerbetrieb von den ***fahrzeugseitigen Kontroll-Leuchten*** *über eine Erhöhung der Blinkfrequenz angezeigt!!*

Alle Leitungsstränge mit beiliegenden Kabelbindern befestigen,
alle Verkleidungen und demontierten Teile wieder einbauen.

Installation Instructions for Electric Kit 749592

Electric Kit for Trailer Coupling, 13 Pin - 12 Volt, According to ISO 11446

MERCEDES-BENZ M-Class (type 163) from 04/98

Included:

1 Socket housing with switching contact for trailer identification and cut-off contact for rear fog light,
1 Cable set 14-core with pre-assembled socket insert,
1 Flat pin connector,
1 Flat pin housing, 1-way,
3 Screws M5 x 30,
3 Nuts M5, self-locking,
3 Sheet screws 4,8 x 32,
4 Cable ties 300 mm long,
3 Cable ties 140 mm long.

NOTE:

Customer must receive a copy of the fitting instructions!

Work to be carried out, general information:

1. Disconnect earth cable from battery.
2. Install 14-core cable set and socket housing.
3. Check function.

1. Disconnect earth cable from battery

In order to avoid short circuits during assembly and for safety reasons, the earth cable must be disconnected from the battery before starting installation work **(fire hazard)**!!

2. Install 14-core cable set and socket housing

Remove the rear part of inside roof cover, release and pull away the cover from the left D-pillars.

Detach loading lip panelling, fold in the boot floor mat and release the left side panel of the boot and fold it inwards.

Remove the covering inside this area to locate the grommet and the prepared towing connector.

Route the end of cable set with pre-assembled socket insert and 3-pin housing to assembly area of the socket. You may find it easier to run the end of the cable set with the 16 way and 1-way housing from outside through the existing hole to the vehicle boot.

***NOTE:* Some force may have to be used to push the 16-way housing through vehicle side hole.**

ATTENTION:

Two different seals *are fitted on the 14-core cable set for the socket.*
Depending the assembly area of the socket (with open socket retaining plate or with vehicle side cross member) the enclosed socket housing with assembly area required seal and screws must be fitted as follows:

Assemble socket at coupling with open socket retaining plate (fig.1):

In this case the seal for socket with ***cable side*** *exit* ***(refer to fig. 2)*** *is not required and must be carefully removed from cable set without damaging insulation tube.*

For assembling at the socket retaining plate use the enclosed screws M5 x 30 and nuts.
In this case the enclosed sheet screws 4,8 x 32 are not required.

Figure 1

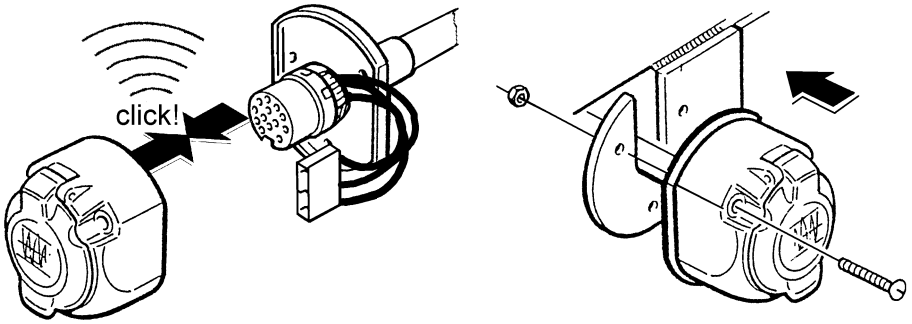

Assemble socket at the vehicle side cross member:

Carefully remove the ***pre-cut side piece*** *of the socket housing* ***(refer to fig. 2)*** *and fit the socket with seal for cable* ***side*** *exit and* sheet screws 4,8 x 32 *onto retaining plate* ***(refer to fig. 3).***

Figure 2

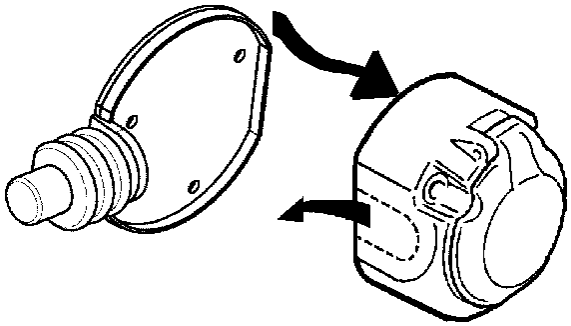

Figure 3

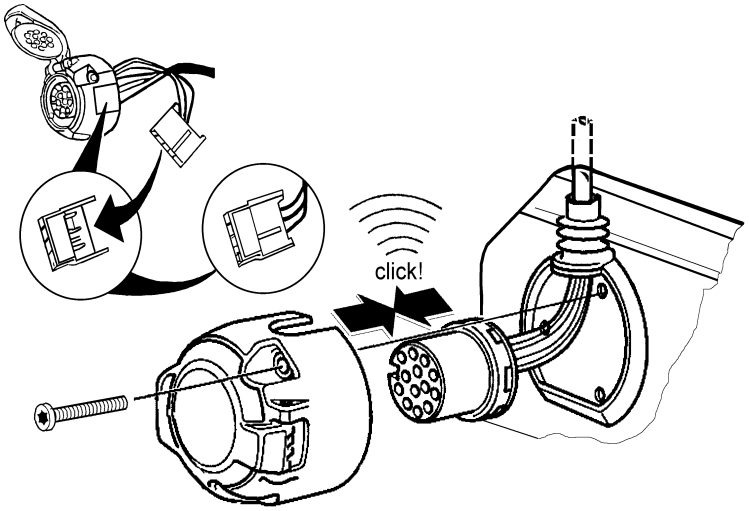

In this case the screws M5 x 30 and the *seal for socket with* ***axial*** *exit* ***(refer to fig. 1)*** *are not required. The seal must be carefully removed from cable set without damaging insulation tube.*

The socket is connected as follows:

Cable	Contact No.	Function
black/white	**1**	**turn signal, left**
grey/white	**2**	**rear fog light**
brown	**3**	**ground**
black/green	**4**	**turn signal, right**
grey/red	**5**	**rear light, right**
red/black	**6**	**brake lights**
grey/black	**7**	**rear light, left**
blue/red	**8**	**reverse light**
red/blue	**9**	**power supply (positive)**
yellow	**10**	**pos. charging cable for trailer battery**
brown/green	**11**	**earth (for Contact No. 10)**
not assigned	**12**	**control cable for trailer licence plate**
brown	**13**	**earth (for Contact No. 9)**

CAUTION!

a) When fitting socket care should be taken to ensure that connector cables of 3-way plug housing (green) ***do not become trapped*** *and do not therefore become* ***damaged****.*
b) Ensure that ***seals are seated properly****. In particular, the seal at cable exit from socket must sit on insulating tube, not just on the individual wires.*
c) Lay cable set so that ***no chaffing*** *can occur.*
d) Do ***not*** *lay cable set* ***near to exhaust system.***

Now, position and secure the grommet on the cable set into the hole in the boot floor.

Connect the 16-way housing of the cable set with the prepared towing connector (behind the covering on the left side of the boot) and lock.

Run the single grey wire across under the loading lip to the right side.

Remove the right hand rear lamp assembly, *if required.*

Ease out the right hand side panel to locate the lamp assembly harness. At a suitable point, cut the fog lamp feed wire (see below) to the right fog light, and cut and crimp on the terminals off the cable for the ***fog light***.

Colour of the cable for fog light: ***vehicles up to 11/99 – light brown***
vehicles from 12/99 – blue.

Insulate the cable end leading from the switch, to the fog light approx. 5 mm, crimp the enclosed flat pin connector onto the cable end to the lamp and insert into enclosed 1-way flat pin housing.

Connect the lamp end terminal to the grey wire mating part of the cable set.

NOTE: *Make sure the remaining cable end from the switch is insulated. It is no longer used.*

Refit the right hand light assembly.

3. Test function

Reconnect earth cable to the battery.

Check all functions with a suitable tester.

The tester is available from specialist shops under **JAEGER Item no:** **361009**

Note on function of trailer blinker monitor:

A defect in the trailer turn indicator will be signalled during trailer operation by an increase in the blinking frequency of the ***inside control light****!!*

Lay all wires of the installation set along the wires of the sides of the vehicle, fix them using the enclosed cable binders and/or insert them into the existing cable holders!

Reinstall all the linings and dismantled parts.

Notice de montage du kit électrique 749592

Kit électrique pour attelage de remorque 13 broches, 12 Volt, selon ISO 11446

MERCEDES-BENZ Classe M (Type 163) depuis 04/98

Contenu: 1 boitier de prise avec commutateur pour détection présence remorque et commutation de l'anti brouillard,
1 faisceau à 14 fil avec barillet de prise pré monté,
1 cosse plate mâle,
1 boitier pour cosse plate mâle 1 voie,
1 fusible (15A),
3 Vis M5 x 30,
3 Vis à tôle Parker 4,8 x 32,
3 écrous freinés M5,
4 serre-câble lg 300 mm,
3 serre-câble lg 140 mm.

Remarque:
Remettre la notice de montage en main propre au client!

Les différentes étapes du montage:

1. Débrancher le câble de masse de la batterie.
2. Monter le faisceau à 14 fils et le boitier de prise d'attelage.
3. Vérifier le fonctionnement.

1. Débrancher le câble de masse de la batterie

Pour éviter tout risque de court circuit au cours du montage et pour des raisons de sécurité il est indispensable de débrancher le câble de masse de la batterie avant de commencer le montage ***(risque d'incendie)!!***

Attention: Ordinateur de bord/ Anti démarrage!

La déconnexion des cosses de batterie peut entrainer la perte de données enregistrées !
Se reporter aux consignes du constructeur!!

2. Monter le faisceau à 14 fils

Déposer à l'intérieur du véhicule la partie arrière de l'habillage du plafonnier et détacher la garniture du montant D et le pousser vers l'avant.

Déposer l'habillage du seuil de chargement du coffre, détacher l'habillage latéral gauche du coffre et le pousser vers l'avant.

Déposer le feu arrière gauche et retirer le faisceau d'alimentation du feu arrière gauche derrière l'habillage gauche du coffre.

Retirer dans le fond du coffre l'obturateur prévu pour le passage du faisceau.
(Le passage –oblong- se situe derrière l'habillage latéral gauche du coffre)

Faire passer le faisceau à 14 fils avec le barillet de prise pré monté et le connecteur 3 voies ***(vert)*** au travers de la plaque support de prise.

Attention:

Le faisceau à 14 fils est équipé de 2 joints différents! Selon l'endroit où est positionnée la prise d'attelage (sur une plaque support fendue ou sur la traverse du véhicule) il faut fixer le boitier de prise fourni en utilisant le joint adapté au type de montage ainsi que les vis de lma façon suivante :

Fixation du boitier de prise sur une plaque support fendue (Illustration. 1):

Dans cette configuration, il n'est pas nécessaire d'utiliser le joint de prise pré monté sur le faisceau **avec une sortie de câble latérale *(voir illustration 2)*** *et il ne sera pas utiliser. Le joint doit être retiré avec précaution. Attention a ne pas endommager la gaine isolante!!*

Pour la fixation du boitier de prise sur la plaque support utiliser les vis M5x30 et les écrous fournis. Dans ce cas les vis Parker 4,8 x30 ne seront pas utilisées.

Illustration 1

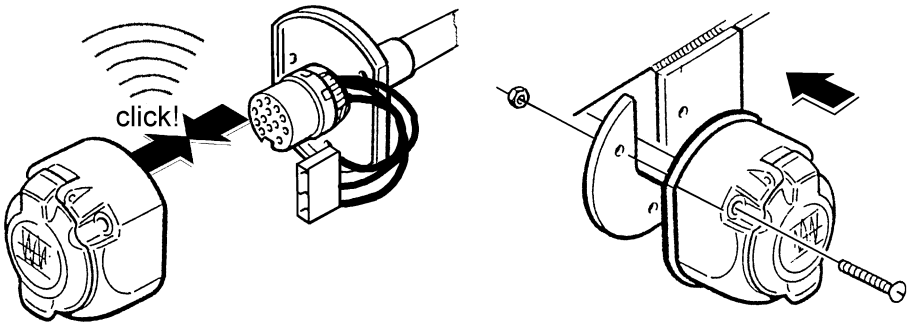

Fixation du boitier de prise sur la traverse du véhicule:

Ouvrir avec précaution ***la prédécoupe latérale*** *du boitier de prise* ***(voir illustration 2)*** *puis monter le boitier de prise avec le joint pour sortie de câble latérale et le fixer au moyen des vis à tôle Parker 4,8 x 30 sur la traverse du véhicule* ***(voir illustration 3).***

illustration 2

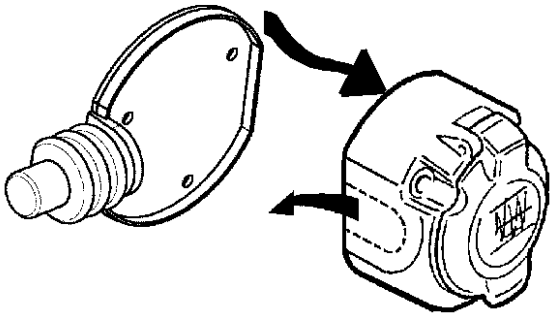

Illustration 3

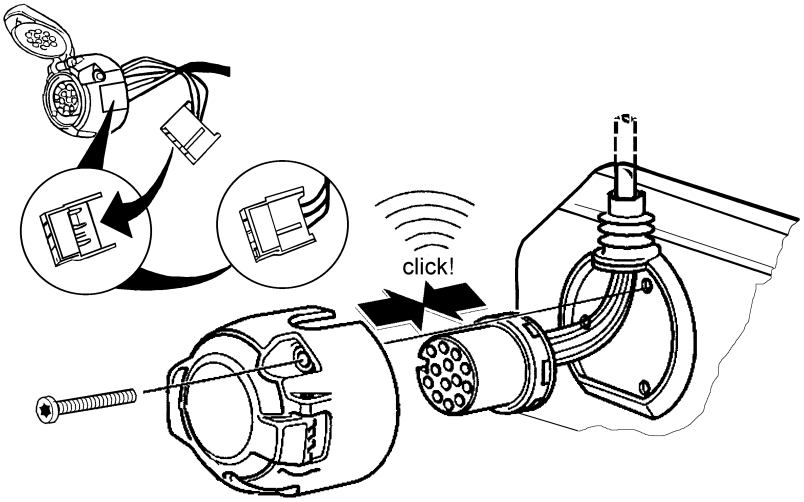

Les vis M5x30 et les écrous M5 ainsi que le joint avec ***sortie de câble axial (voir illustration 1)*** *ne seront pas utilisés.*
Retirer avec précaution le joint sans endommager la gaine isolante!!

Les contacts de la prise sont affectés de la façon suivante:

Fil	Contact-N°.	Fonction
Noir/blanc	**1**	**Indicateur de direction gauche**
Gris/blanc	**2**	**Feu anti brouillard**
Marron	**3**	**Masse (pour contact 1 à 8)**
Noir/vert	**4**	**Indicateur de direction droit**
Gris/rouge	**5**	**Feu de position droit**
Noir/rouge	**6**	**Feu stop**
Gris/noir	**7**	**Feu de position gauche**
Bleu/rouge	**8**	**Feu de recul**
Rouge/bleu	**9**	**Alimentation +12V (Permanent)**
Jaune	**10**	**Charge +12V batterie de la remorque**
Marron/vert	**11**	**Masse (pour contact n°10)**
Non affecté	**12**	**Détection présence remorque**
Marron	**13**	**Masse (pour contact n°9)**

ATTENTION!

a) Lors du montage de la prise, faire particulièrement attention à ce que les fils du boîtier du connecteur 3 voies (gris) ***ne se coincent pas*** *pour ainsi éviter leur* ***détérioration****!!*
b) Faire attention à la ***bonne position du joint de prise****! En particulier, le joint au niveau de la sortie de câble doit être positionné sur la gaine isolante et non sur les fils !*
*c) Faire cheminer le faisceau de telle sorte qu'****aucun point de frottement*** *ne puisse apparaître!*
d) Ne pas faire cheminer le faisceau ***à proximité du dispositif d'échappement****!!*

Faire cheminer les extrémités restantes du faisceau avec les boitiers de connecteurs 16 voie, 3 voies et 1 voie par le passage de carrosserie vers l'intérieur du coffre.

Conseil: ***Le connecteur 16 voies nécessite de forcer un peu le passage pour passer l'orifice du passage de carrosserie !***

Positionner le passe fil pré monté sur le faisceau au niveau du trou du passage de carrosserie.

Connecter le connecteur 16 voies du faisceau d'attelage au connecteur correspondant du véhicule *(positionné derrière l'habillage latéral gauche du coffre)* et le verrouiller.

A un endroit facilement accessible du toron d'alimentation du feu arrière gauche ***devant le passe fil en partie intérieure***, retirer partiellement l'isolant et identifier le fil d'alimentation du ***feu antibrouillard*** et le couper.

Couleur du fils de l'antibrouillard: ***Véhicule jusqu'à 11/99:*** ***Fil marron clair,***
Véhicule depuis 12/99: ***Fil bleu.***

Dénuder sur env. 5 mm l'extrémité du fil ***menant au feu antibrouillard***, sertir la cosse plate fournie et l'insérer dans le boitier 1 voie.

Connecter le boitier ainsi monté avec la contre partie du fil ***gris*** du faisceau d'attelage puis verrouiller.

Remarque: L'autre extrémité du fil d'alimentation de l'antibrouillard n'est plus utilisée! Isoler soigneusement avec une bande isolante cette extrémité.

Repositionner le faisceau d'alimentation du feu arrière gauche.

Remonter le feu arrière gauche

Remarque:

Le connecteur 3 voie en attente ***(Fil jaune e et fil marron/vert)***
est prévue pour les fonctions additionnelle de la prise d'attelage!
(Fil de charge de la batterie de la remorque et fil de masse)
Positionner cette partie du faisceau derrière l'habillage)

Les fonctions additionnelles de la prise d'attelage nécessitent le branchement d'un faisceau additionnel disponible sous la ***référence Erich Jaeger Nr.:***

721334

Le fils ***rouge/ bleu*** (contact n°9 de la prise d'attelage) prend en charge l'alimentation de la remorque. Il n'y a donc pas de surveillance de la batterie ! Il est donc conseillé d'installer un moniteur de tension qui empêche une décharge intempestive de la batterie du véhicule.

Ouvrir la boite à fusible du véhicule en compartiment moteur à gauche et insérer le fusible fourni à ***l'emplacement F18*** puis refermer la boite fusible.

3. Vérifier le fonctionnement

Rebrancher le câble de masse de la batterie

Vérifier toute les fonctions à l'aide d'un appareil de contrôle adapté.

L'appareil de contrôle est disponible dans le commerce spécialisé sous la référence Erich Jaeger :

361009

Remarque:

Une panne des indicateurs de directions de la remorque, lorsque celle-ci est branchée, est signalée par une augmentation de la fréquence des voyants de contrôle des clignotants du véhicule au tableau de bord!!

Fixer tous les câbles au moyen des serre-câbles fournis,
Remonter tous les habillages est les pièces précédemment démontées.

Instrucciones de montaje del Kit Eléctrico 749592

Kit eléctrico para servicio de remolque de 13 polos, 12V, según ISO 11446

MERCEDES-BENZ Clase M (W163) desde 04/98

Componentes

1 base de enchufe de 13 polos y micro para desconexión del antiniebla del vehículo
1 cableado de 14 hilos con base de enchufe pre cableada,
1 soporte de contactos,
1 terminal fastonmacho,
1 conect r macho,
3 tornillos M5 x 30,
3 tuercas M5 autoblocantes,
3 tornillos Parker 4,8 x 32,
4 bridas, longitud300 mm,
3 bridas, longitud140 mm.

OBSERVACION:

Las instrucciones de montaje deben entregarse al cliente

Trabajos a realizar:

1. Desconectar el cable de masa de la batería
2. Montar el kit de 14 hilos y la base de enchufe
3. Comprobar el funcionamiento

1. Desconectar el cable de masa de la batería

Por motivos de seguridad, es necesariodesconectar el cable de masa de la bateríaantes de empezar el montaje. Para que no se pierda ningún dato, se debe enchufar un aparato para mantener la corriente.***(respete a las indicaciones del fabricante!)***

2. Montar el cable de 14 hilos y la base de enchufe

Desmontar la parte trasera de la guarnición interior del techo, desprender la guarnición del pilar D y quitarla.

Desmontarla guarnición del borde de carga, desmontar y quitar la guarnición lado del lado izquierdo delmaletero.

Desmontar el piloto trasero izquierdo y sacar el cableado original que llega al piloto (ubicadodetrásde la guarnición del lado izquierdo delmaletero).

Retirar el pasa hilo carrocería existente enel fondo del maletero para el cableado.
(El pasamurosse ubicadetrás de la guarnición del lado izquierdo del maletero)

Hacer pasar el cableado de 9 hiloscon el soporte de contactos pre cableado y el conector de 3 pines hasta la posición de la base de enchufe.

ATENCIÓN:

El cableado de 9 hilos lleva dos guardapolvosdiferentes!
Según la posición de instalación de la base de enchufe (sobre la chapa de soporte abierta o sobre la chapa de soporte transversal cerrada), la base de enchufe deberá ser instalada con la junta y los tornillos como se indica en las figuras.

Instalación de la base de enchufe sobre chapa de soporte abierta (Fig. 1):

*En este caso no es necesario utilizar la juntacon salida**lateral(fig. 2).** Se debe retirar la junta del cableado con precaución. Vigilar que no se deteriore el tubo aislante!!*

Utilizar lostornillos M5 x 30 y las tuercas M5 abastecidas en el kit para fijarla base de enchufe a la chapa de soporte. En este caso, no es necesarioutilizarlos tornillos Parker 4,8 x 30 !

Figura 1

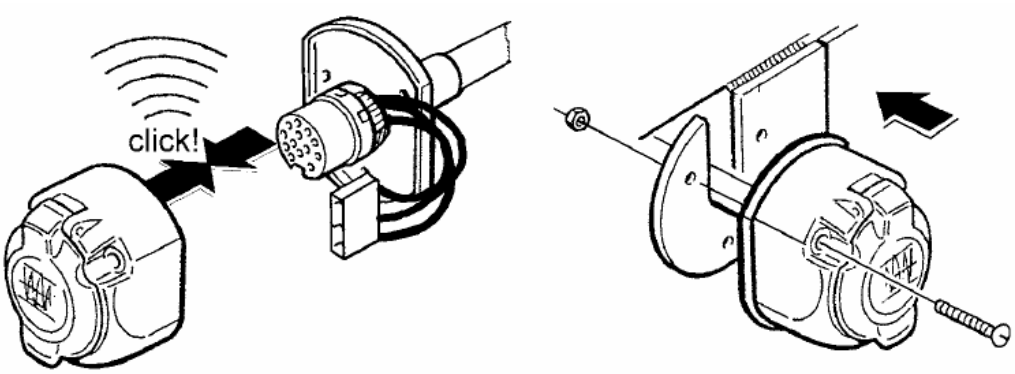

Fijación de la base de enchufesobre la chapa de soporte transversal cerrada:

*Abrir con precaución la **salida lateral troqueladade la base de enchufe(Fig. 2),** y montar con los tornillos Parker 4,8 x 30la base de enchufe con la goma para salida de cable **lateral**enla chapa desoporte transversal **(Fig. 3).***

Figura 2

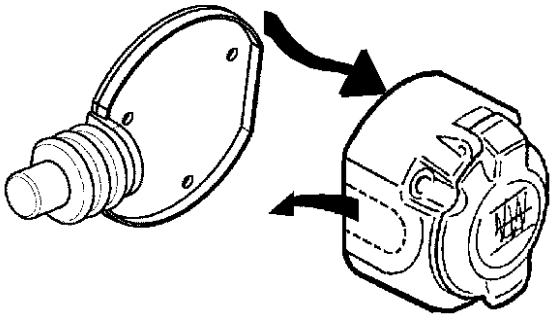

Figura 3

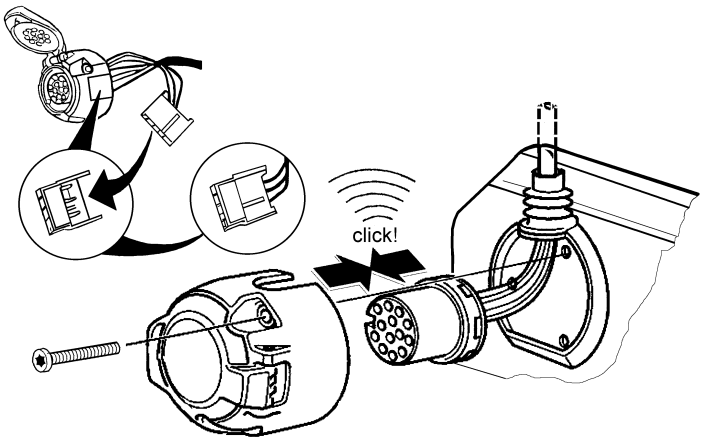

*En este caso, no es necesario utilizar los tornillos M5 x 30 y tuercas M5 ni la goma de base con salida de cable **axial (Fig. 1).***
Sacar con precauciónla goma del kit para no deteriorarel tubo aislante!

La conexión de losterminales de la base de enchufe es la siguiente:

Hilo	N°Contacto	Función
negro/blanco	1	Intermitente izquierdo
gris/blanco	2	Antiniebla
marrón	3	Masa (paralos pines del 1 al 8)
negro/verde	4	Intermitente derecho
gris/rojo	5	Posición derecha
negro/rojo	6	Freno
gris/negro	7	Posición izquierda
azul/rojo	8	Marcha atrás
rojo/azul	9	Positivo directo (+30)
amarillo	10	Positivo bajo contacto (+15)
marrón/verde	11	Masa (para pin nº 10)
	12	
marrón	13	Masa (para pin nº 9)

¡ATENCIÓN!

a) Durantela instalación de la base de enchufe, tener mucho cuidado con loshilosdel conector de 3 pines (verde) para evitar su deterioro.
b) Tener cuidado a que la junta de la base de enchufe tenga una posición correcta! En particular, la junta deber estar situado sobre el tubo aislante y no sobre los hilos!
*c) Hacer pasar el cableado de tal modo que no hayaningún**punto de rozamiento.***
*d) No hacer pasar el cableado cerca del**dispositivo de escape.***

Hacer pasarel restodel cableado: haz con conectoresde 16polosycable con conector de un poloa través del pasamurosya existente en la carrocería del vehículo del lado del maletero.

Indicación: ***El conector de 16 vías debe insertarse con fuerza en el paso de la carrocería.***

Posicionarla goma de protección del kit en el orificio de pasamurosde la carrocería del maletero.

Conectarel conector de 16 polos del kitcon la centralita*(detrás de la guarnición del maletero lado izquierdo)*.

Conexión de la luz antiniebla:

Retirar parcialmente el tubo aislante del cableado que llega alpiloto izquierdo trasero.

Identificar y cortar el cable de la luzantiniebla del vehículo.

Color cable antiniebla dependiendo del año:
Vehículos hasta 11/1999: cablemarrón
Vehículosdesde 12/1999: cable azul

Pelar el extremo del cable que va al piloto aproximadamente **5 mm**, engastarel terminalfastonproporcionado y conectarala hembrilla del cable gris del kit eléctrico.

Aislarel otro extremo del cable antiniebla original del vehículo.

Conectar de nuevoel cableado originalal piloto trasero izquierdo.

Montar de nuevoel piloto trasero izquierdo.

3. Comprobación del funcionamiento

Conectar de nuevo el cable de masaa la batería.

Verificar todas las funciones con un comprobador adecuado.

El comprobadorse vende en lastiendas con la **referencia JAEGER**: **361009**

El adaptador para comprobador ref. 361009 para bases de enchufe de 7P está disponible en tiendas con la **referencia JAEGER** : **311052**

NOTA:

*Una avería en los intermitentes del remolque conectado, se traduce por la aumentación de la frecuencia**del indicador de control de los intermitentes del vehículo**.*

Hacer pasar los cableados del kit eléctrico por el cableado original del vehículo, fijarlos conlas abrazaderas de cable suministrados y/o introducirlos en los soportes de cables existentes.

Montar de nuevo todas las guarniciones yelementos desmontados.