TECHnote

Wasserdichte 13P/12V JAEGER Expert Steckdose nach ISO 11446
Watertight 13P/12V JAEGER Expert socket according to ISO 11446

Das 100% wasserdichte 13P/12V Stecksystem von ERICH JAEGER setzt den Standard in diesem Segment und folgt unserer Philosophie, Verbindungen von Zugfahrzeug und Anhänger deutlich einfacher und sicherer zu machen.

Das doppelte Kontaktsystem in Verbindung mit den Einzeladerdichtungen macht ein Eindringen von Feuchtigkeit in das Fahrzeugbordnetz unmöglich. Selbst das Ablassen eines Sportbootes ins Wasser meistert unsere Anhängersteckdose ohne Schwierigkeiten (dicht bis 1m Wassertiefe).

Das Stecksystem erfüllt alle Anforderungen der Erstausrüster in der Automobilindustrie. Zudem eignet es sich dank der geringen Abmessungen und der elastischen Tülle mit angewinkeltem Kabelabgang auch für kleine Einbauräume.

Ein optional erhältlicher gedichteter Schalter rundet das Produktspekrum ab. Damit kann das System unabhängig vom verwendeten Steuergerät erkennen, ob ein Anhänger oder ein Adapter gesteckt ist.

The 100% watertight 13P/12V connector system by ERICH JAEGER sets the standard in this segment. It follows our philosophy to make connections between vehicles and trailers easier and safer.

The double contact system in combination with the single wire seals effectively avoids an ingress of water into the vehicle's electrical system. Even lowering a sport boat into the water does not pose a challenge to our trailer socket (watertight up to a water depth of 1m).

The plug-in system meets all requirements of OEMs in the automotive industry - and it is applicable even if the installation space is limited thanks to its small dimensions and the flexible grommet with bent cable outlet.

The product range is topped off by an optional sealed switch. With this switch, the system can recognize a trailer or a plugged-in adapter independently of the control device

Besonderheiten

- 100% wasserdicht von Stecker- und Bordnetzseite (getestet nach IPX7 und IPX9K)
- Kontakteinsatz mit zweiter Kontaktsicherung
- Sehr einfacher Austausch der Steckdose im Reparaturfall
- Rückwärtiger Kabelabgang (Tülle) in 60°-Schritten flexibel positionierbar
- Optional mit gedichtetem Schalter (IPX67K)

Highlights

- 100% watertight from plug and cable harness side (IPX7 and IPX9K tested)
- Contact insert with second contact safety
- Easy exchange of the socket in case of repair
- Rear cable outlet (grommet) can be positioned flexibly in steps of 60°
- Optional sealed switch (IPX67K)

YouTube

SCAN to WATCH

Erich Jaeger GmbH + Co. KG
Strassheimer Strasse 10
61169 Friedberg
Germany
Fon 06031-794 - 0
Fax 06031-794 - 100
info@erich-jaeger.de
www.erich-jaeger.com

ERICH JAEGER

07/2017

TECHnote

Wasserdichte 13P/12V JAEGER Expert Steckdose nach ISO 11446
Watertight 13P/12V JAEGER Expert socket according to ISO 11446

	Artikel Nr. Part No.
13P/12V EXPERT Steckdosenset im Polybeutel mit: • Steckdose • Kontakten mit Einzeladerdichtungen • Kontakteinsatz • Dichtung • Blindstopfen 13P/12V EXPERT built-in socket kit in poly bag with: • socket • contacts with single wire seals • contact insert • seal • stuff plug	121314
13P/12V EXPERT Steckdosengehäuse 13P/12V EXPERT socket housing	382594
13P/12V EXPERT Steckdosengehäuse für Schaltereinsatz vorbereitet 13P/12V EXPERT socket housing suitable for switch	382595
13P/12V dosenspezifischer Kontakteinsatz 13P/12V contact insert	382598

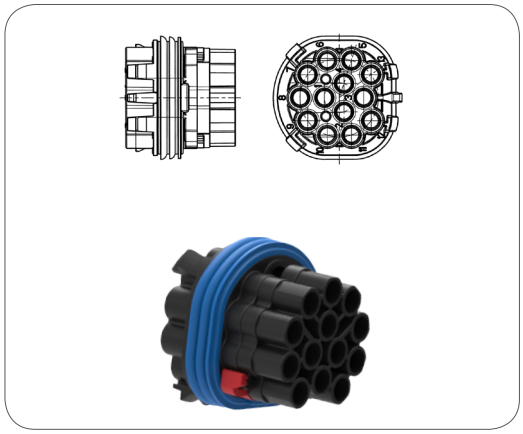

Erich Jaeger GmbH + Co. KG
Strassheimer Strasse 10
61169 Friedberg
Germany
Fon 06031-794 - 0
Fax 06031-794 - 100
info@erich-jaeger.de
www.erich-jaeger.com

ERICH JAEGER

07/2017

TECHnote

Wasserdichte 13P/12V JAEGER Expert Steckdose nach ISO 11446
Watertight 13P/12V JAEGER Expert socket according to ISO 11446

	Artikel Nr. Part No.
Schalter Kontaktloser Schalter (Schließer) zum Schalten von Signalströmen bis zu 0,5A (erfordert Gehäuse 382595) Switch Noncontact switch (normally open) for operating signal currents of up to 0.5A (housing 382595 required)	031828
Kontakthülse für Leitungsquerschnitt: Contact sleeve for wire cross-sectional area:	
0,5 - 1,0mm²	053861-4
>1,0 - 2,5mm²	052675-4
Einzeladerdichtung für Leitungsquerschnitt: Single wire seal for wire cross-sectional area:	
0,5 - 1,0mm²	053862
>1,0 - 2,5mm²	055632
Blindstopfen (wird zwingend für nicht belegte Kammern benötigt, um die Wasserdichtheit zu gewährleisten) Stuff plug (is mandatory for unoccupied chambers in order to ensure water tightness)	059124
Dichtung für mehradrige Leitungen Seal for multi core cables	
mit umlaufender Dichtlippe / with circumferential sealing lip	037129
mit Wasserablauf / with water drainage	037841

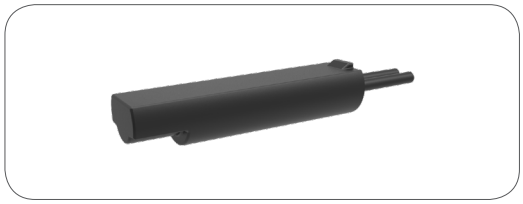

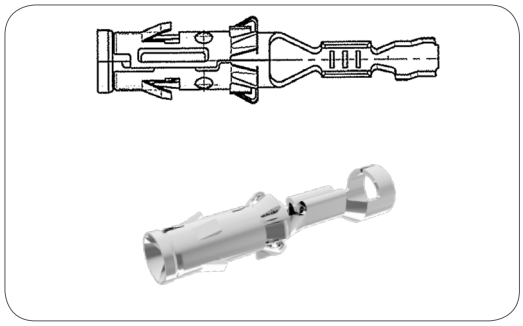

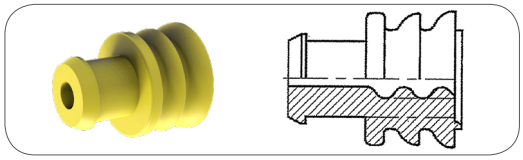

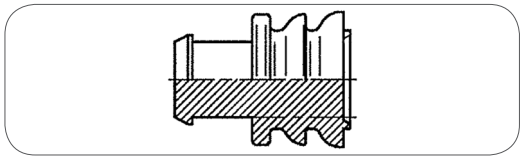

Erich Jaeger GmbH + Co. KG
Strassheimer Strasse 10
61169 Friedberg
Germany
Fon 06031-794 - 0
Fax 06031-794 - 100
info@erich-jaeger.de
www.erich-jaeger.com

ERICH JAEGER

07/2017

TECHnote

Wasserdichte 13P/12V JAEGER Expert Steckdose nach ISO 11446
Watertight 13P/12V JAEGER Expert socket according to ISO 11446

Kundenspezifisches Logo möglich
Customer branding possible

Dosengehäuse mit dichtenden Kontakten
Socket housing with sealing contacts

Kontakteinsatz mit umlaufender Dichtung
Contact insert with circumferential seal

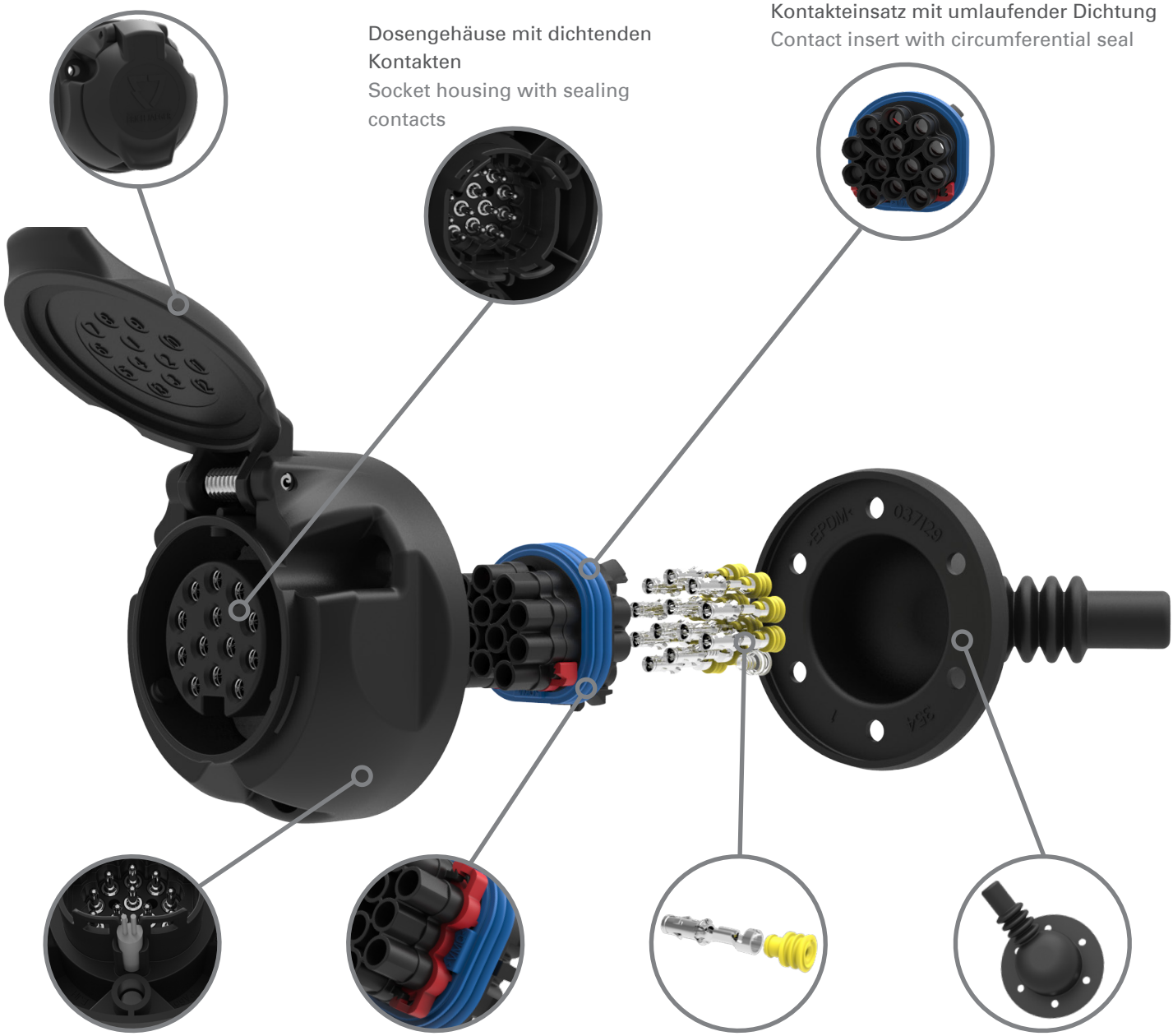

Optionaler Schalter
Optional switch

Kontakteinsatz mit Primär- und Sekundärverriegelung
Contact insert with primary and secondary locking system

Kontakthülsen mit Einzeladerdichtungen und Blindstopfen
Contact sleeves with single wire seals and stuff plug

Flexibel positionierbarer Kabelabgang mit biegsamer Gummitülle
Cable outlet with elastic rubber grommet can be positioned flexibly

Erich Jaeger GmbH + Co. KG
Strassheimer Strasse 10
61169 Friedberg
Germany
Fon 06031-794 - 0
Fax 06031-794 - 100
info@erich-jaeger.de
www.erich-jaeger.com

ERICH JAEGER

07/2017