Datasheet

Número de artículo: 026465

9P/12V «ISOBUS (IBRC)» Herramienta de desbloqueo para casquillos de contacto (ISO 11783-2)

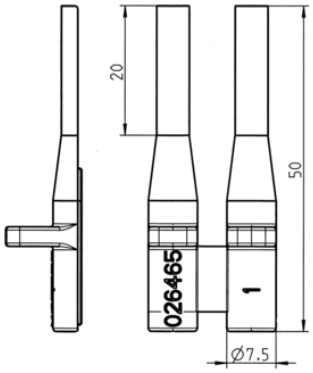

Categorías	Toma de corriente , Accesorio
Normas	ISO 11783-2
Industrias	Agricultura
Nombre de marca	ISOBUS (IBRC)

Detalles eléctricos y resistencia a la temperatura

Tensión en [en V]	12

Detalles de empaque y pedido

Tipo de embalaje	sin embalaje

Caracteristicas de diseño

Tipo de accesorio	Herramienta de desbloqueo para casquillos de contacto

Diversa

Apto para	Casquillo de contacto (n.º de art. 382100)

Material

Material de la carcasa	Plástico reforzado

Conectividad

Número de polos	09