Datasheet

Número de artículo: 025469

7P/12, 24V Descarga de tracción (ISO 7638-1, ISO 7638-2, ISO 25981 ABS, EBS)

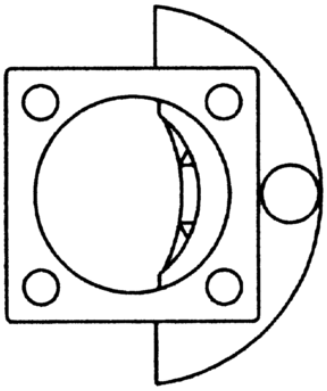

Categorías	Accesorio , Conector
Normas	ISO 7638-1 , ISO 7638-2 , ISO 25981
Industrias	Vehículo industrial

Detalles eléctricos y resistencia a la temperatura

Tensión en [en V]	12 , 24

Detalles de empaque y pedido

Tipo de embalaje	sin embalaje

Caracteristicas de diseño

Tipo de accesorio	Descarga de tracción

Conectividad

Número de polos	07

Normas y estándares

Complemento de la norma	ABS , EBS