Datasheet

Número de artículo: 025140 13, 15P/24V Descarga de tracción (ISO 12098, ISO 12098 - 13P version)

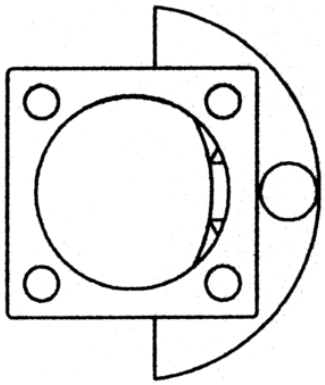

Categorías	Accesorio , Conector
Normas	ISO 12098 , ISO 12098 - 13P version
Industrias	Vehículo industrial

Detalles eléctricos y resistencia a la temperatura

Tensión en [en V]	24

Detalles de empaque y pedido

Tipo de embalaje	sin embalaje

Caracteristicas de diseño

Tipo de accesorio	Descarga de tracción

Conectividad

Número de polos	13 , 15