Datasheet

Artikelnummer: 151018 2P/6-24V(16A) (Handlampen-) Steckdose (ISO 4165)

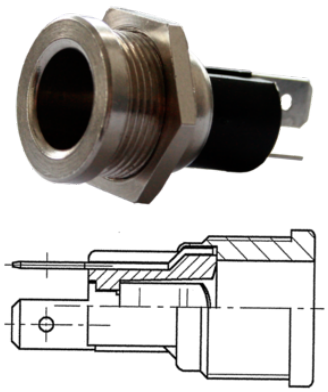

Produktgruppen	Steckdose
Normen	ISO 4165
Branchen	Landwirtschaft

Elektrische Details und Temperaturbeständigkeit

Nennstrom / Dauerlast [in A]	16
Spannung [in V]	6-24

Design-Merkmale

Design/Ausführung	ungeschlitzt

Verschiedenes

Produktzusatz	(Handlampen-)

Material

Deckelart	ohne Deckel
Gehäusefarbe	silberfarben
Gehäusematerial	bruchsicheres Metall

Konnektivität

Anzahl der Pole	02
Eigenschaften der Steckkontakte	Flachsteckanschluss
Kontaktanschluss	Steckkontakt

Normen und Standards

Schutzart	IP 20

Maße und Abmessungen

Größe der Steckkontakte	6,3mm