Datasheet

Artikelnummer: 036959

Dichtung

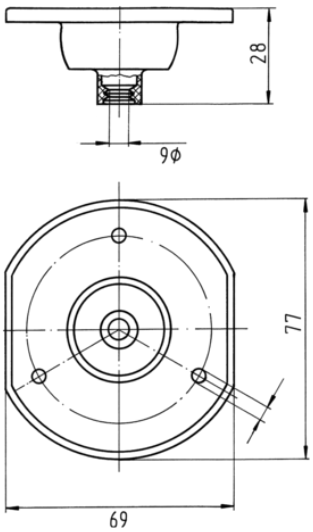

Produktgruppen	Steckdose , Zubehör , Dichtung
Normen	ISO 3732 - Typ S , ISO 1724 - Typ N
Branchen	PKW , Landwirtschaft

Elektrische Details und Temperaturbeständigkeit

Spannung [in V]	12

Verpackungs- und Bestelldetails

Verpackungsart	ohne Verpackung

Design-Merkmale

Design/Ausführung	Flachdesign
Dichtungsart	Dichtung

Material

Dichtungsmaterial	CR

Konnektivität

Anordnung der Dichtungsausgänge	zentriert, 180°
Anzahl der Dichtungsausgänge	1-fach
Anzahl der Pole	07
Kabelausgang	Kabelabgang 180°

Maße und Abmessungen

Für Kabeldurchmesser	6,00mm