Datasheet

Artikelnummer: 031828

Reedschalter

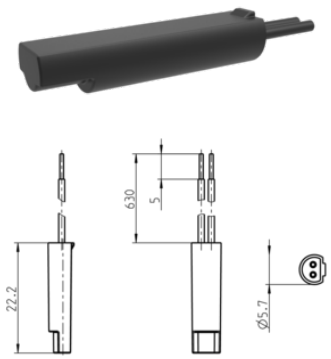

Beschreibung	- kontaktloser Schalter (Schließer) zum Schalten von Signalströmen bis zu 0,5A
Produktgruppen	Zubehör
Normen	ISO 11446
Branchen	PKW

Verpackungs- und Bestelldetails

Verpackungsart	ohne Verpackung

Design-Merkmale

Zubehörart	Reedschalter

Verschiedenes

Passend zu	Steckdosengehäuse (Art.Nr. 382595, 382597)

Normen und Standards

Schutzart	IP 67