Datasheet

Artikelnummer: 026465

9P/12V «ISOBUS (IBRC)» unlocking tool for contact sleeves (ISO 11783-2)

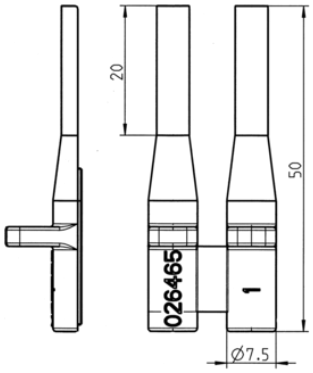

Produktgruppen	Steckdose , Zubehör
Normen	ISO 11783-2
Branchen	Landwirtschaft
Markenname	ISOBUS (IBRC)

Elektrische Details und Temperaturbeständigkeit

Spannung [in V]	12

Verpackungs- und Bestelldetails

Verpackungsart	ohne Verpackung

Design-Merkmale

Zubehörart	Entriegelungswerkzeug für Kontakthülsen

Verschiedenes

Passend zu	Kontakthülse (Art.-Nr. 382100)

Material

Gehäusematerial	verstärkter Kunststoff

Konnektivität

Anzahl der Pole	09