Datasheet

Artikelnummer: 025140

Zugentlastung

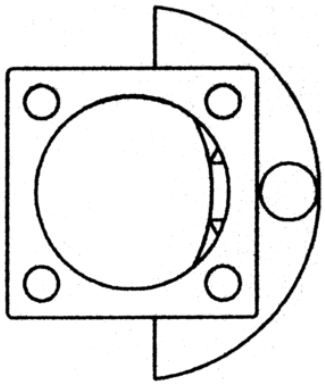

Produktgruppen	Zubehör , Stecker
Normen	ISO 12098 , ISO 12098 - 13P Variante
Branchen	Nutzfahrzeuge

Elektrische Details und Temperaturbeständigkeit

Spannung [in V]	24

Verpackungs- und Bestelldetails

Verpackungsart	ohne Verpackung

Design-Merkmale

Zubehörart	Zugentlastung

Konnektivität

Anzahl der Pole	13 , 15