Datasheet

Číslo výrobku: 382566

7P/12V «WEATHERLOCK™» kontaktní vložka (SAE J560 Auxiliary, ABS)



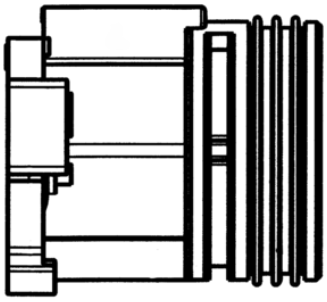

Kategorie	Zásuvka , Příslušenství
Standardy	SAE J560
Průmyslová odvětví	Užitková vozidla
Značka	WEATHERLOCK™

Elektrické detaily a teplotní odolnost

Napětí [ve V]	12

Podrobnosti o balení a objednávce

Balení	bez obalu

Designové vlastnosti

Typ příslušenství	kontaktní vložka

Materiál

Barva kontaktní vložky	žlutá
Materiál pouzdra	vyztužený kompozit

Připojení

Počet kontaktů	07
Zakončení kontaktu	krimpovací kontakt

Normy a standardy

Dodatek ke standardu	ABS , Auxiliary