Datasheet

Číslo výrobku: 381743

3P/6-24V(25A) Zásuvka (DIN 9680)



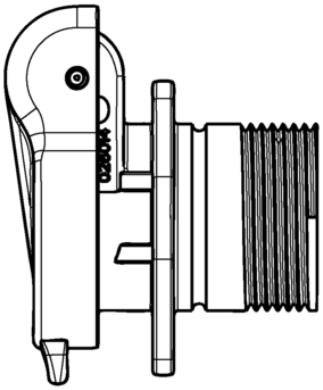

Kategorie	Socket
Standardy	DIN 9680
Průmyslová odvětví	Agriculture

Elektrické detaily a teplotní odolnost

Rated current / permanent load [in A]	25
Voltage [in V]	6-24

Podrobnosti o balení a objednávce

Included in delivery	bez těsnění
Packaging	bez obalu

Designové vlastnosti

Design/Version	s 2šroubovou přírubou
Type of accessory	pouzdro zásuvky

Materiál

Contact surface	nikl (Ni)
Cover material	vyztužený kompozit
Housing color	černá
Housing material	vyztužený kompozit

Připojení

Contact termination	zásuvný kontakt
Contact version	kontaktní pouzdro
Features of plug-in contacts	plochá svorka
No. of poles	03

Normy a standardy

Protection	IP 54 , IP X4