Datasheet

Číslo výrobku: 036959

7P/12V Těsnění (ISO 3732 - Typ S, ISO 1724 - Typ N)

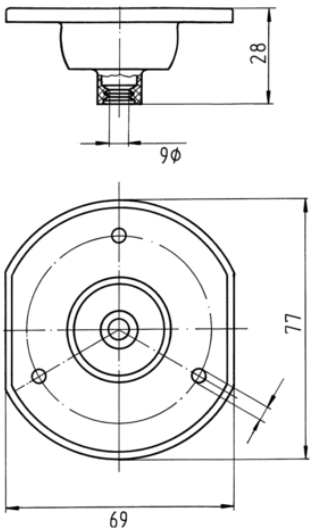

Kategorie	Zásuvka , Příslušenství , Těsnění
Standardy	ISO 3732 - Typ S , ISO 1724 - Typ N
Průmyslová odvětví	Auta , Zemědělství

Elektrické detaily a teplotní odolnost

Napětí [ve V]	12

Podrobnosti o balení a objednávce

Balení	bez obalu

Designové vlastnosti

Návrh/verze	plochý desgin
Typ těsnění	těsnění

Materiál

Materiál těsnění	CR

Připojení

Počet kontaktů	07
Sada výstupů těsnění	vystředěný, 180°
Výstup kabelu	vývod kabelu 180 °
Č. výstupů těsnění	singl

Měření a rozměry

Pro kabel o průměru	6,00mm