Datasheet

Číslo výrobku: 031828

jazýčkový spínač (ISO 11446)

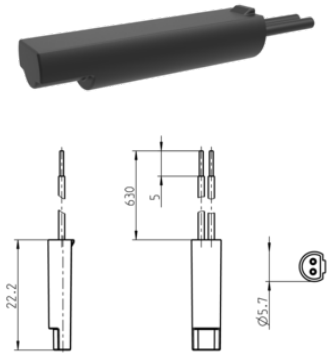

Popis	- noncontact switch (normally open) for operating signal currents of up to 0.5A
Kategorie	Accessories
Standardy	ISO 11446
Průmyslová odvětví	Cars

Podrobnosti o balení a objednávce

Packaging	bez obalu

Designové vlastnosti

Type of accessory	jazýčkový spínač

Smíšený

Suitable for	pouzdro zásuvky (obj. č. 382595, 382597)

Normy a standardy

Protection	IP 67