Datasheet

Číslo výrobku: 026230

7P/12, 24V «WEATHERLOCK™» Těsnění (ISO 3731 - Typ S, ISO 1185 - Typ N, SAE J560 ABS)



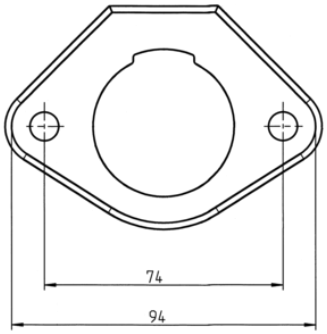

Kategorie	Zásuvka , Příslušenství
Standardy	ISO 3731 - Typ S , ISO 1185 - Typ N , SAE J560
Průmyslová odvětví	Užitková vozidla
Značka	WEATHERLOCK™

Elektrické detaily a teplotní odolnost

Napětí [ve V]	12 , 24

Podrobnosti o balení a objednávce

Balení	bez obalu

Designové vlastnosti

Typ příslušenství	těsnění
Typ těsnění	těsnění

Připojení

Počet kontaktů	07

Normy a standardy

Dodatek ke standardu	ABS