Datasheet

Číslo výrobku: 025469

7P/12, 24V úleva od napětí (ISO 7638-1, ISO 7638-2, ISO 25981 ABS, EBS)

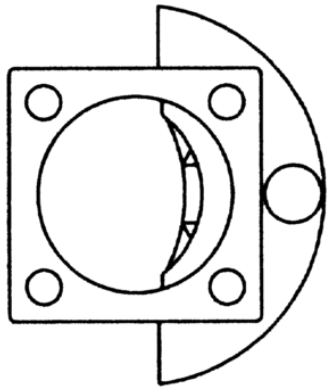

Kategorie	Příslušenství , Zástrčka
Standardy	ISO 7638-1 , ISO 7638-2 , ISO 25981
Průmyslová odvětví	Užitková vozidla

Elektrické detaily a teplotní odolnost

Napětí [ve V]	12 , 24

Podrobnosti o balení a objednávce

Balení	bez obalu

Designové vlastnosti

Typ příslušenství	úleva od napětí

Připojení

Počet kontaktů	07

Normy a standardy

Dodatek ke standardu	ABS , EBS